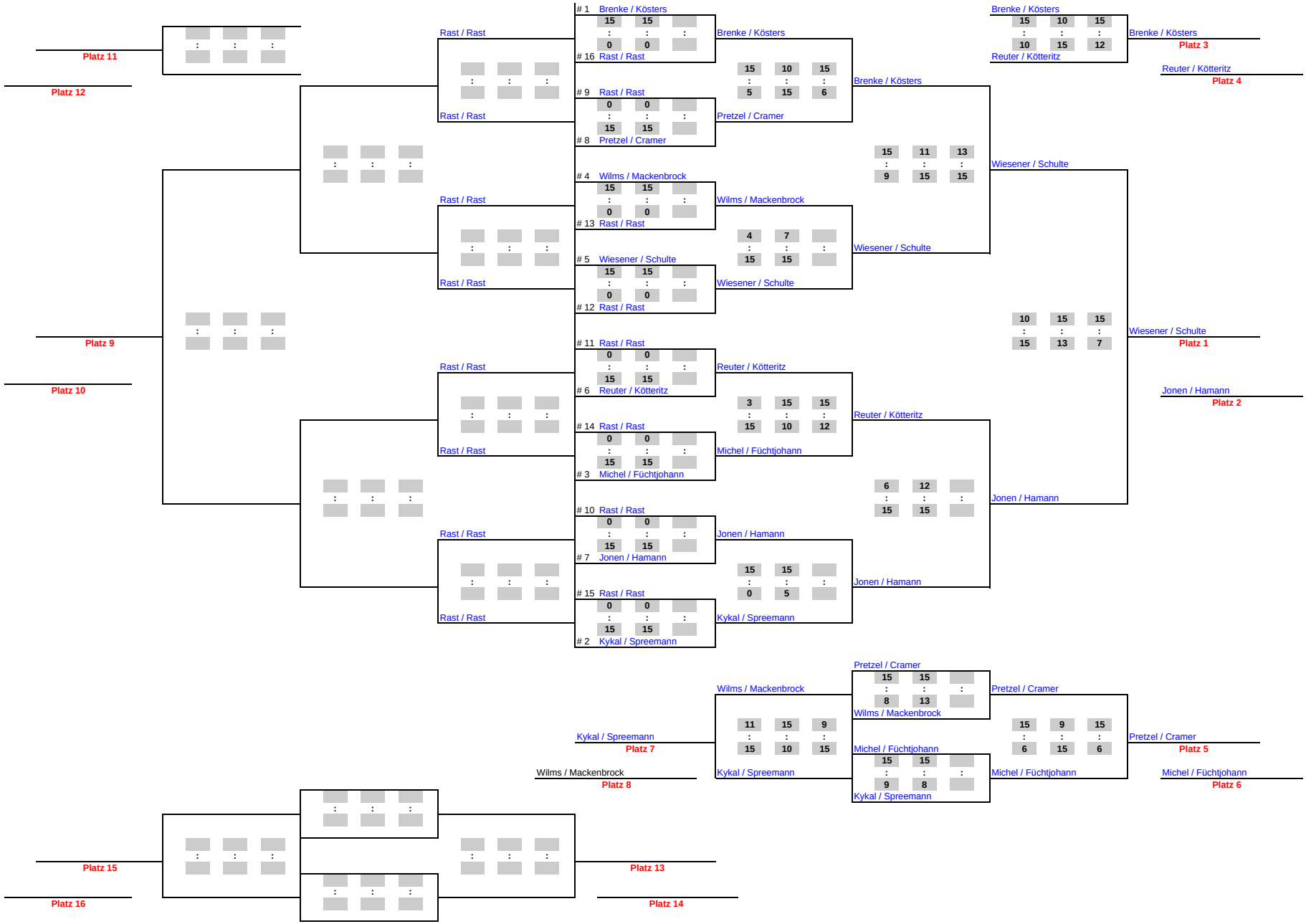
Platz 11
Platz 12
Platz 9
Platz 10
Platz 15
Platz 16
Rast / Rast
1 Brenke / Kösters
15 15
0 0
16 Rast / Rast
9 Rast / Rast
0 0
15 15
8 Pretzel / Cramer
4 Wilms / Mackenbrock
15 15
0 0
13 Rast / Rast
5 Wiesener / Schulte
15 15
0 0
12 Rast / Rast
11 Rast / Rast
0 0
15 15
6 Reuter / Kötteritz
14 Rast / Rast
0 0
15 15
3 Michel / Füchtjohann
10 Rast / Rast
0 0
15 15
7 Jonen / Hamann
15 Rast / Rast
0 0
15 15
2 Kykal / Spreemann
Brenke / Kösters
15 10 15
5 15 6
Pretzel / Cramer
Wilms / Mackenbrock
4 7
15 15
Wiesener / Schulte
Reuter / Kötteritz
3 15 15
15 10 12
Michel / Füchtjohann
Jonen / Hamann
15 15
0 5
Kykal / Spreemann
Brenke / Kösters
15 11 13
9 15 15
Wiesener / Schulte
Reuter / Kötteritz
6 12
15 15
Jonen / Hamann
Brenke / Kösters
15 10 15
10 15 12
Reuter / Kötteritz
Brenke / Kösters
Platz 3
Reuter / Kötteritz
Platz 4
10 15 15
15 13 7
Wiesener / Schulte
Platz 1
Jonen / Hamann
Platz 2
Pretzel / Cramer
15 15
8 13
Wilms / Mackenbrock
Michel / Füchtjohann
15 15
9 8
Kykal / Spreemann
Wilms / Mackenbrock
11 15 9
15 10 15
Kykal / Spreemann
Kykal / Spreemann
Platz 7
Wilms / Mackenbrock
Platz 8
Pretzel / Cramer
15 15
Michel / Füchtjohann
15 9 15
6 15 6
Pretzel / Cramer
Platz 5
Michel / Füchtjohann
Michel / Füchtjohann
Platz 6
Platz 13
Platz 14